CMS METROLOGY
CONTROL MEASUREMENT SYSTEMS

Accesorios para microscopio y cámara CMOS serie DCM

CARACTERÍSTICAS

Puede ser utilizada con cualquier microscopio o probador de dureza.
La cámara serie DCM provee una sutil diferencia de color y la cámara en un miscroscopio captura excelentes imágenes digitales, especialmente cuando los métodos de contraste de luz se aplican. El sensor integrado CMOS es absolutamente resistente a desgastes y muestra un rendimiento superior en la proyección de imágenes más detallada.

Se ajustan fácilmente en cualquier laboratorio.
Configurado con interfaces estándar, como el tubo de ocular o montaje-C y USB 2.0. La cámara se conecta fácilmente a cualquier microscopio y computadora. La entrega incluye software funcional de adquisición de imágenes diseñado para un manejo intuitivo. La cámara esta proyectada al campo de la microscopía con luz brillante y reflexiva, pero también para muchos otros métodos de contraste de iluminación en microscopia.
Haciendo asequibles una calidad superior en las imágenes.
Facilidad de operación, alta resolución y excelente reproducción del color, son características distintivas de esta cámara. Con 1.3, 2.0, 3.0 y 5.0 megapixeles de resolución, esta cámara es la herramienta ideal para la documentación de imágenes de alta calidad y análisis elemental de imágenes.

LAS IMAGENES PUEDEN VARIAR DEL ORIGINAL; INFORMACIÓN SUJETA A CAMBIO SIN PREVIO AVISO

CYM CONTROL Y MEDICIÓN
LABORATORIO DE CALIBRACIÓN
COMERCIALIZADORA

Cualquier duda o aclaración favor de llamarnos, estamos para SERVIRLE

México: (-52) 55-5300-4517, 55-53004271, 55-5312-2536
Querétaro: (-52) 442-340-0250, 442-340-0251, 442-193-5678
Puebla: (-52) 222-219-9999, 222-887-0114, 222-228-1633

www.cmsmetrology.com.mx
www.controlymedicion.com.mx

CMS METROLOGY
CONTROL MEASUREMENT SYSTEMS

Accesorios para microscopio y cámara CMOS serie DCM

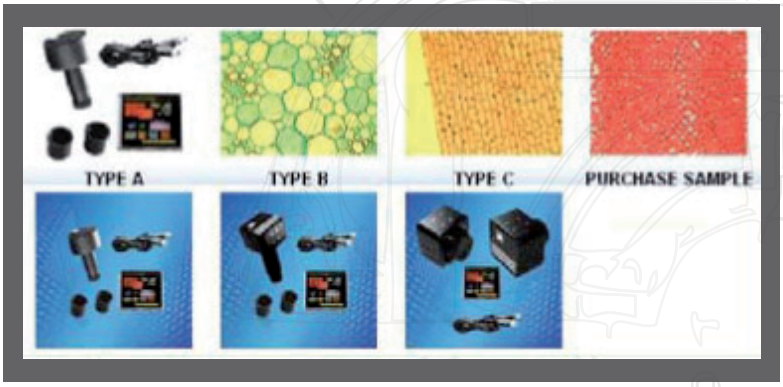

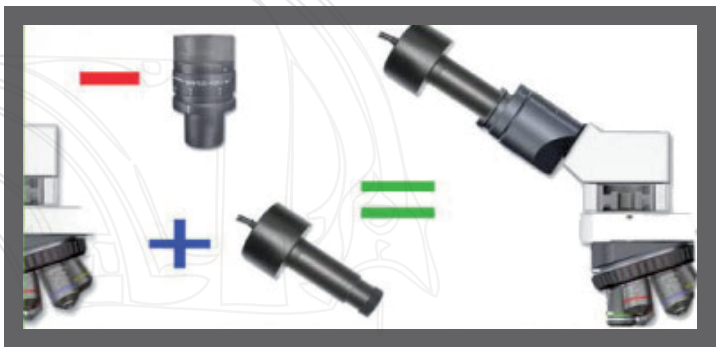

ESPECIFICACIONES TÉCNICAS

Modelo :	DCM1.3	DCM3.0	DCM5.0
Pixel :	1.3M	3.0M	5.0M
Interfaz PC :	USB 2.0 Direct Show & Twain		
Sensor :	1/2.2" super color CMOS (CCD sensor opcional disponible)		
Intervalo dinámico :	68dB		
Color :	Max. 1.64 millones 24Bit Color		
Modo de video :	2592x1944/2048x1536/1280x960/864x600		
Sensibilidad :	1.2V/lux-sec@550mn		
Balance de blancos :	Automático o manual		
Fuente de alimentación :	Puerto USB 2.0		
Control de imagen :	Color-contraste/corrección de gamma/ajuste de la		
	exposición de nitidez/ 50/60 Hz luz de auto detección		
Sistema operativo :	Windows 2000 (SP4), XP (SP2), VISTA son instalados al envío		
Basic PC* :	CPU equivalente a IntelPentium 4 2.4GHz o más; 1GB RAM o mas 1		
	alta velocidad USB 2.0 Puerto; 19" monitor de 21"		
Disco del software :	Driver & image Software "Scope Photo"		

LAS IMAGENES PUEDEN VARIAR DEL ORIGINAL; INFORMACIÓN SUJETA A CAMBIO SIN PREVIO AVISO

Cualquier duda o aclaración favor de llamarnos, estamos para SERVIRLE

México: (-52) 55-5300-4517, 55-53004271, 55-5312-2536
Querétaro: (-52) 442-340-0250, 442-340-0251, 442-193-5678
Puebla: (-52) 222-219-9999, 222-887-0114, 222-228-1633

CYM CONTROL Y MEDICIÓN LABORATORIO DE CALIBRACIÓN COMERCIALIZADORA

www.cmsmetrology.com.mx www.controlymedicion.com.mx